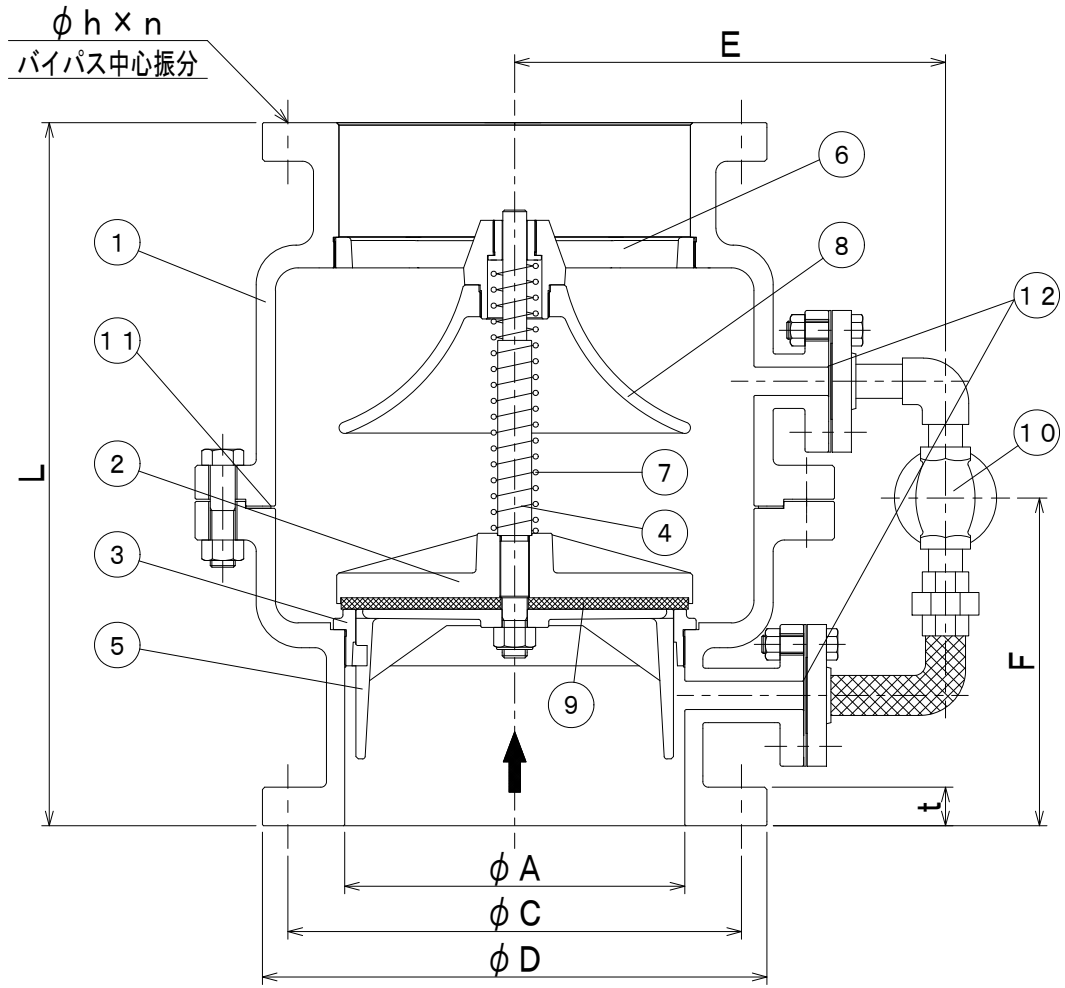

単位：mm

品番	呼径 A	面間 L	フランジ各部〔 JIS10K 〕 D	t	C	n	h	E (参考)	F (参考)	質量(kg) (参考)	数量
SM −113	300	620	445	32	400	16	25	356	290	210	

部番	部品名	材質	備考
1	弁箱	FC200	
2	弁体	FCD450	
3	弁座	CAC902	
4	弁棒	SUS304	
5	下部ガイド	CAC902	
6	上部ガイド	CAC411	
7	弁スプリング	SUS304−WPB	
8	緩衝傘	FC200	
9	シートパッキン	NBR	
10	バイパス弁	CAC406	
11	中間フランジパッキン	T／#1995	
12	バイパスフランジパッキン	T／#1995	

塗装（内外面）	エポキシ樹脂塗装（黒）
仕様	
使用流体	液体
流体温度	0℃ ～ 60℃ （連続使用流体温度範囲）
使用圧力	0.98 MPa（10 kgf／cm²）以下
最高許容圧力	1.37 MPa（14 kgf／cm²）
水圧試験	
弁箱耐圧	2.06 MPa（21 kgf／cm²）
弁座漏れ	1.51 MPa（15.4 kgf／cm²）
記事	

※ 試運転調整後は、必ずバルブの中間フランジ等の増し締めを実施して下さい
※ 常温60℃以上は耐熱品をご使用下さい
※ ヨコ使用の場合はバルブの本体又は前後の配管等にて支持して下さい
⚠ 毒性・爆発性・引火性等、危険性のある流体をご使用の際は使用者の責任においてご使用ください。

御使用先

殿

製・工番

図名 スモレンスキ チャッキバルブ 10K 鋳鉄製 SM型

承認	検図	製図	作図年月日
石崎	浅野	大内	2018. 8. 24

図番 M104FB−01−9

株式会社 イシザキ